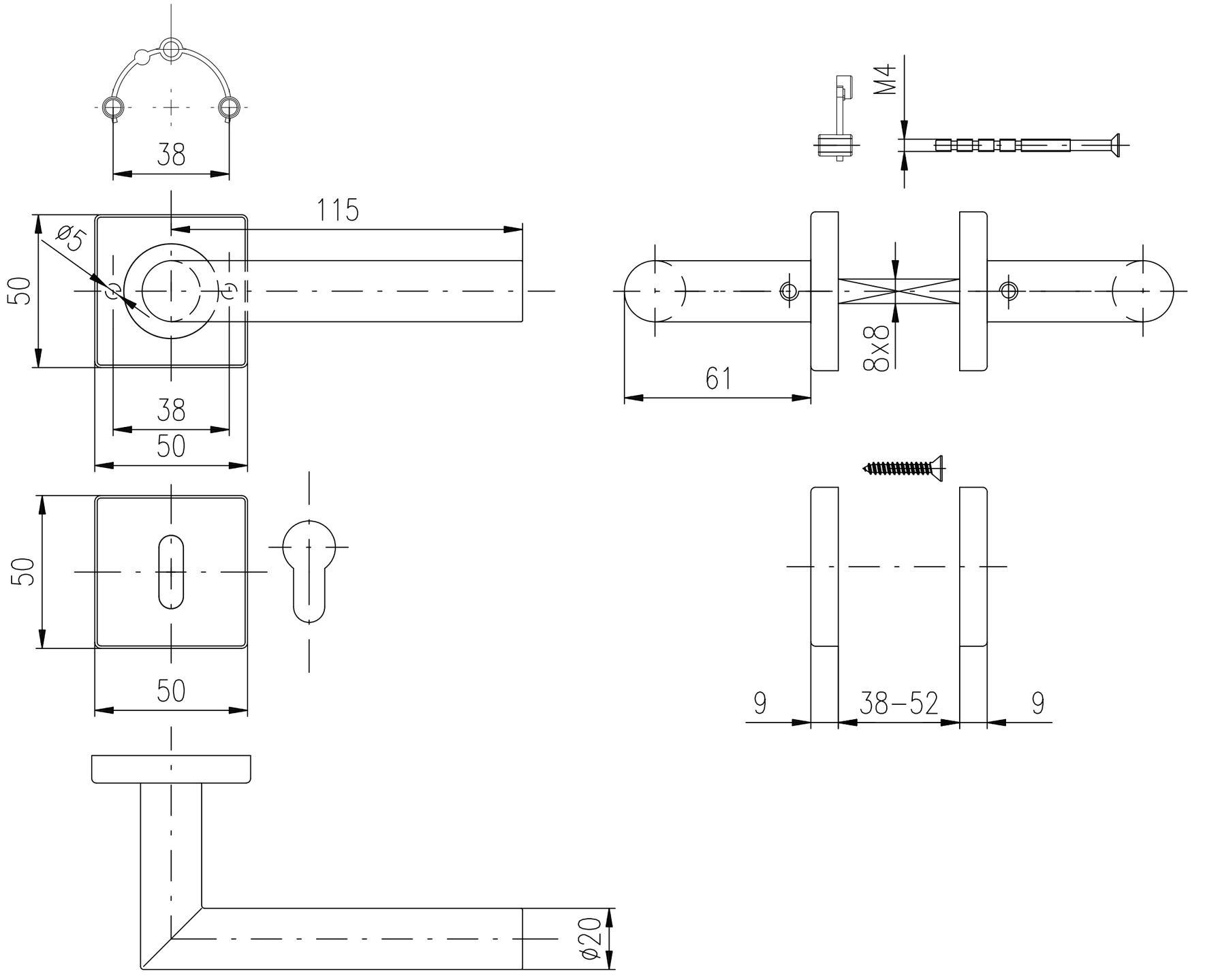Dveřní kování VIGO/H